Medical SMF foot switch
MKF 2 SMF-MED GP211
Número do artigo: Sob consulta

Características dos produtos

- Carcaça plástica para alta estabilidade e baixo peso
- Pedais robustos de plástico reforçado com fibra de vidro
- Interface RS 232
- Botões adicionais para funcionalidade extra (opcional)
- Alça de transporte dobrável em aço inoxidável (opcional)
- Transparent data transfer with service-based approach
- Cybersecurity by design from the outset

Notas
- A foto mostra acessórios opcionais.

Desenho com dimensões

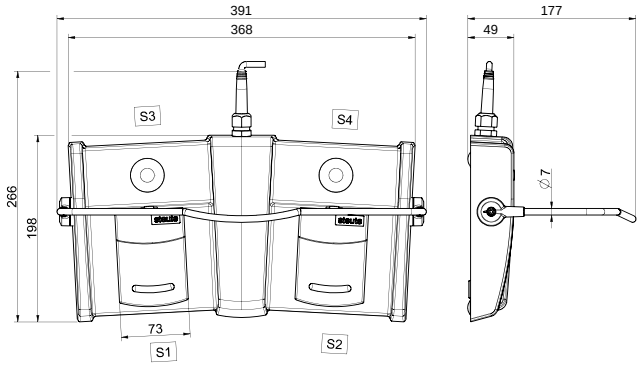

Dados técnicos

Normas aplicáveis
IEC 60601-1, IEC 60601-1-2, ANSI/AAMI ES60601-1, IEC 62304, IEC 60529, ETSI EN 301 489-17

Pedal
termoplástico, resistente a impacto, auto-extinguível UL 94 V-0/V-2

Console
termoplástico, resistente a impacto, auto-extinguível UL 94 V-0, Pantone Cool Gray 1C

Grau de proteção
IPX8 (IEC/EN 60529)

Elementos de comutação
micro chave

Sistema de comutação
2 NO contact

Interface
RS232

Durabilidade mecânica
> 1 milhão de operações

Conformidade
Global: cCSAus IEC 60601-1, -1-2, -2-22, -2-43
Europa: CE EN 300 328; EN 62479
EUA: FCC, Part 15C, Identifier: XK5-SMF241
Canadá: IC RSS-247, Identifier: 5158A-SMF241

Nota
- Como este artigo faz parte de um produto médico, ele só pode ser validado em combinação com o sistema geral. A prova de conformidade com o Regulamento de Dispositivos Médicos (MDR 2017/745), portanto, só pode ser tratada pelo cliente que comercializa o sistema. A pedido do cliente, a steute pode afixar uma marca CE com o número de 4 dígitos do organismo notificado apropriado.

Ressalvadas erratas e alterações técnicas.