Medical SMF wireless foot switch
MKF 2 SMF2.4-MED GP211
Número do artigo: Sob consulta

Características dos produtos

- Transmissão de sinal wireless via steute wireless SMF2.4-MED
- Alimentação por 3 baterias comercialmente disponíveis, tipo C
- Vida útil típica da bateria: até 2 anos
- Compartimento de bateria pode ser aberto manualmente
- Botões adicionais para funcionalidade extra (opcional)
- Alça de transporte dobrável em aço inoxidável (opcional)
- Transparent data transfer with service-based approach
- Cybersecurity by design from the outset
- With back-up cable

Notas
- A foto mostra acessórios opcionais.

Desenho com dimensões

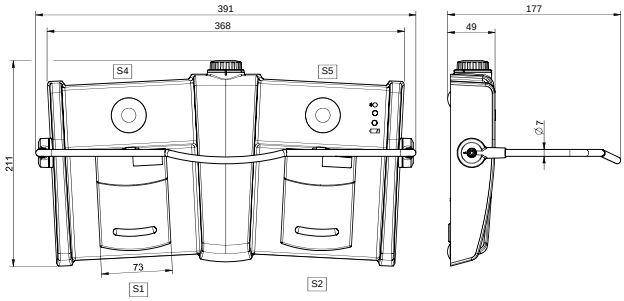

Dados técnicos gerais

Normas aplicáveis
IEC 60601-1, IEC 60601-1-2, ANSI/AAMI ES60601-1, IEC 62304, IEC 60529, ETSI EN 301 489-17

Pedal
termoplástico, resistente a impacto, auto-extinguível UL 94 V-0/V-2

Console
termoplástico, resistente a impacto, auto-extinguível UL 94 V-0, Pantone Cool Gray 1C

Antena
antena interna

Grau de proteção
IPX8 (IEC/EN 60529)

Elementos de comutação
micro chave

Sistema de comutação
2 NO contact

Interface
RS232

Durabilidade mecânica
> 1 milhão de operações

Conformidade
Global: cCSAus IEC 60601-1, -1-2, -2-22, -2-43
Europa: CE EN 300 328; EN 62479
EUA: FCC, Part 15C, Identifier: XK5-SMF241
Canadá: IC RSS-247, Identifier: 5158A-SMF241

Tecnologia de rádio

Frequência
ISM 2.4 GHz band

Amplitude da banda
2 MHz

Tipo de modulação
GFSK, salto de frequência adaptável de 40 canais

Potência de saída
0 dBm - 7,5 dBm

Sensibilidade da entrada
-91 dBm

Taxa de dados HF
2 Mbps

Alcance
máx. 30 m

Suprimento de energia

Fonte de energia
3 baterias comercialmente disponíveis, tipo C

Vida útil da bateria
max. 2 years

Ressalvadas erratas e alterações técnicas.

Medical SMF wireless foot switch
MKF 2 SMF2.4-MED GP211
Número do artigo: Sob consulta

Nota

- Como este artigo faz parte de um produto médico, ele só pode ser validado em combinação com o sistema geral. A prova de conformidade com o Regulamento de Dispositivos Médicos (MDR 2017/745), portanto, só pode ser tratada pelo cliente que comercializa o sistema. A pedido do cliente, a steute pode afixar uma marca CE com o número de 4 dígitos do organismo notificado apropriado.