Medical SMF foot switch
MKF 3 SMF-MED GP311
Artikelnr.: op anvraag

Productkenmerken

- Kunststof console voor hoge stabiliteit bij een laag gewicht
- Robuuste, met glasvezel versterkte kunststof pedalen
- RS 232-interface
- Extra knoppen voor meer functionaliteit mogelijk
- Opklapbare roestvrijstalen beugel mogelijk
- Transparent data transfer with service-based approach
- Cybersecurity by design from the outset

Opmerkingen
- De afbeelding laat optionele accessoires zien.

Dimensies

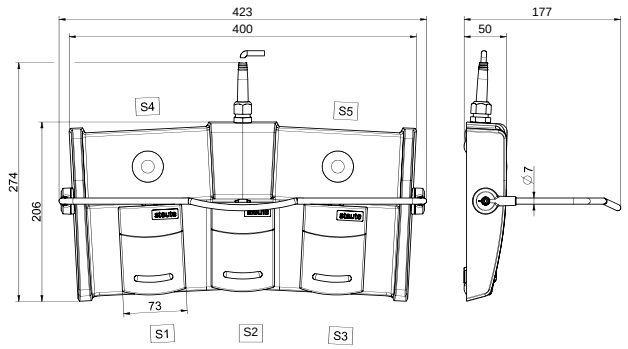

Technische gegevens

Toegepaste normen
IEC 60601-1, IEC 60601-1-2, ANSI/AAMI ES60601-1, IEC 62304, IEC 60529, ETSI EN 301 489-17

Pedaal
thermoplast, schokbestendig, zelfdovend UL 94 V-0/V-2

Console
thermoplast, schokbestendig, zelfdovend UL 94 V-0, Pantone Cool Gray 1C

Beveiligingsgraad
IPX8 (IEC/EN 60529)

Schakelelementen
microschakelaar

Schakelsysteem
2 NO contact

Interfaces
RS232

Mech. levensduur
> 1 miljoen schakelingen

Naleving
Wereldwijd: cCSAus IEC 60601-1, -1-2, -2-22, -2-43
Europa: CE EN 300 328; EN 62479
Verenigde Staten: FCC, Part 15C, Identifier: XK5-SMF241
Canada: IC RSS-247, Identifier: 5158A-SMF241

Opmerking
- Aangezien dit artikel een onderdeel is van een medisch apparaat, kan het alleen samen met het totale systeem van de klant worden beoordeeld. Zo wordt de conformiteitsbeoordeling volgens de Medical Device Regulation (MDR 2017/745) bij de klant uitgevoerd. steute kan namens de klant een CE-markering aanbrengen met het 4-cijferige nummer van de aangemelde instantie van de klant.

Onder voorbehoud van errata en technische wijzigingen.