Medical SMF wireless foot switch
MKF 3 SMF2.4-MED GP311
製品番号: お問い合わせください

製品の特長

- シュトイテワイヤレスSMF2.4-MEDで、ワイヤレス信号を送信
- 市販の3電池による電源供給, タイプAA
- バッテリ収納部は、手で開けられます
- オプションでボタンを複数追加し、機能を増やせます
- オプションで折り畳み可能なステンレスキャリーハンドルを付けられます
- Transparent data transfer with service-based approach
- Cybersecurity by design from the outset
- Typical battery life: over 1 year
- With back-up cable

備考
- 写真はオプションの付属品を含みます。

図面

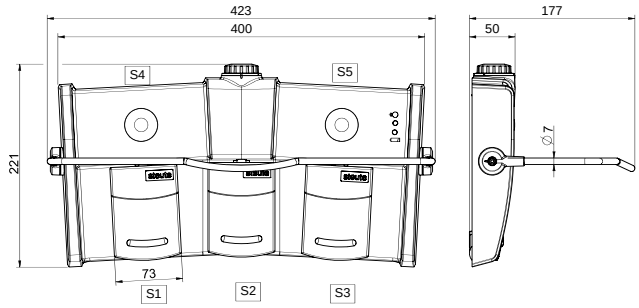

一般的技術データ

適用規格
IEC 60601-1, IEC 60601-1-2, ANSI/AAMI ES60601-1, IEC 62304, IEC 60529, ETSI EN 301 489-17

ペダル
熱可塑性, 耐衝撃, 自己償却 UL 94 V-0/V-2

コンソール
熱可塑性, 耐衝撃, 自己償却 UL 94 V-0, Pantone Cool Gray 1C

アンテナ
内部アンテナ

保護等級
IPX8 (IEC/EN 60529)

切替構成
マイクロスイッチ

切替機構
2 NO contact

インターフェース
RS232

機械的寿命
> 100万回操作

準拠
グローバル: cCSAus IEC 60601-1, -1-2, -2-22, -2-43
ヨーロッパ: CE EN 300 328; EN 62479
アメリカ合衆国: FCC, Part 15C, Identifier: XK5-SMF241
カナダ: IC RSS-247, Identifier: 5158A-SMF241

無線技術

通信周波数
ISM 2.4 GHz band

チャンネル帯域幅
2 MHz

変調方式
GFSK、40チャンネルの適応周波数ホッピング

出力
0 dBm - 7.5 dBm

入力感度
-91 dBm

HFデータレート
2 Mbps

通信距離
最大 30 m

誤りおよび記載漏れを除く。

Medical SMF wireless foot switch
MKF 3 SMF2.4-MED GP311
製品番号: お問い合わせください

供給電源

電圧源
市販の3電池, タイプAA

バッテリ寿命
＞1 year

備考
- この製品は医療製品の構成部品であるため、お客様のシステム全体でのみ評価できます。したがって、医療機器規制（MDR 2017/745）に従った適合性評価が客先で行われます。ご要望があれば、シュトイテはお客様に代わって、お客様の通知機関の4桁の番号でCEマーキングを付けることができます。

誤りおよび記載漏れを除く。