Medical SMF wireless foot switch
MKF SMF2.4-MED GP111
Cod. art.: Su richiesta

Caratteristiche del prodotto

- Trasmissione wireless del segnale tramite wireless steute SMF2.4-MED
- Alimentazione mediante 3 batterie standard disponibili sul mercato, tipo AA
- Durata tipica della batteria: più di 1 anno
- Il vano batteria può essere aperto manualmente
- Pulsanti aggiuntivi per ulteriori funzionalità (opzionali)
- Staffa di trasporto pieghevole in acciaio inox (opzionale)
- Transparent data transfer with service-based approach
- Cybersecurity by design from the outset
- With back-up cable

Note
- La foto mostra accessori opzionali.

Dimensioni

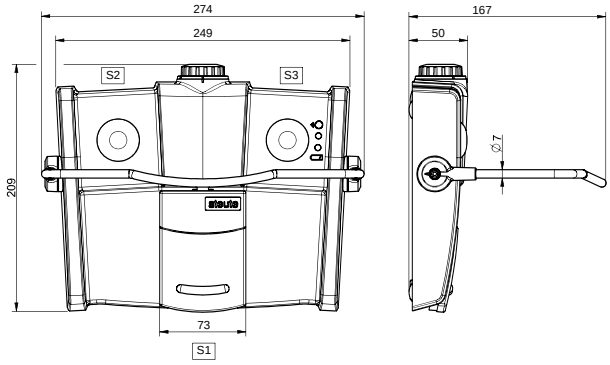

Dati tecnici generali

Norme applicate
IEC 60601-1, IEC 60601-1-2, ANSI/AAMI ES60601-1, IEC 62304, IEC 60529, ETSI EN 301 489-17

Pedale
termoplastica, antiurto, autoestinguente UL 94 V-0/V-2

Console
termoplastica, antiurto, autoestinguente UL 94 V-0, Pantone Cool Gray 1C

Grado di protezione
IPX8 (IEC/EN 60529)

Elementi di commutazione
microinterruttore

Sistema di commutazione
2 NO contact

Interfaccia
RS232

Durata meccanica
> 1 milione di manovre

Conformità
Globale: cCSAus IEC 60601-1, -1-2, -2-22, -2-43
Europa: CE EN 300 328; EN 62479
USA: FCC, Part 15C, Identifier: XK5-SMF241
Canada: IC RSS-247, Identifier: 5158A-SMF241

Tecnologia wireless

Frequenza
ISM 2.4 GHz band

Larghezza di banda del canale
2 MHz

Tipo di modulazione
GFSK, salto di frequenza adattivo di 40 canali

Potenza in uscita
0 dBm - 7,5 dBm

Sensibilità in ingresso
-91 dBm

HF velocità di trasmissione dati
2 Mbps

Raggio d'azione
max. 30 m

Antenna
antenna interna

Alimentazione

Fonte di alimentazione
3 batterie standard disponibili sul mercato, tipo AA

Durata della batteria
> 1 year

Con riserva di errori e modifiche tecniche.

Medical SMF wireless foot switch
MKF SMF2.4-MED GP111
Cod. art.: Su richiesta

Indicazione

- Poiché questo articolo è parte di un prodotto medicale, può essere valutato esclusivamente insieme all'intero sistema del cliente. Per questo motivo, la certificazione di conformità secondo il Regolamento Dispositivi Medici (MDR 2017/745) può essere effettuata soltanto dal cliente. Su richiesta, steute può applicare un marchio CE con il numero a 4 cifre dell'organismo notificato del cliente.

Con riserva di errori e modifiche tecniche.