Medical SMF wireless foot switch
MKF 3 SMF2.4-MED GP311
Code-article: Sur demande

Caractéristiques du produit

- Transmission de signal sans fil par steute wireless SMF2.4-MED
- Alimentation en courant par 3 piles standards du commerce, type AA
- Durée de vie typique de la pile: plus d'un an
- Compartiment à pile à ouverture manuelle
- Boutons-poussoirs supplémentaires pour plus de fonctionnalité en option
- Etrier rabattable en acier inoxydable en option
- Transparent data transfer with service-based approach
- Cybersecurity by design from the outset
- With back-up cable

Notes
- Photo montre les accessoires en option.

Encombrements

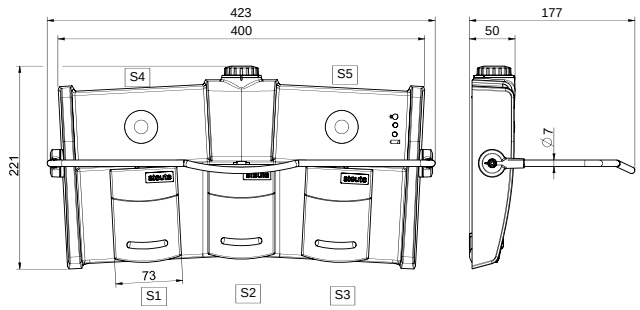

Données techniques générales

Normes appliquées
IEC 60601-1, IEC 60601-1-2, ANSI/AAMI ES60601-1, IEC 62304, IEC 60529, ETSI EN 301 489-17

Pédale
thermoplastique, résilient, auto-extinguible UL 94 V-0/V-2

Console
thermoplastique, résilient, auto-extinguible UL 94 V-0, Pantone Cool Gray 1C

Antenne
antenne interne

Etanchéité
IPX8 (IEC/EN 60529)

Eléments de commutation
microrupteur

Système de commutation
2 contact NO

Interfaces
RS232

Durée de vie mécanique
> 1 million manoeuvres

Conformité
Mondiale: cCSAus CEI 60601-1, -1-2, -2-22, -2-43
Europe: CE EN 300 328; EN 62479
USA: FCC, Part 15C, Identifier: XK5-SMF241
Canada: IC RSS-247, Identifier: 5158A-SMF241

Technologie sans fil

Fréquence
ISM 2.4 GHz band

Bande passante
2 MHz

Type de modulation
GFSK, sauts à fréquence adaptifs sur 40 canaux

Puissance de sortie
0 dBm - 7,5 dBm

Sensibilité d'entrée
-91 dBm

Taux de transfer des données HF
2 Mbps

Rayon d'action
max. 30 m

Sous réserve d'erreur ou de modification technique.

Medical SMF wireless foot switch
MKF 3 SMF2.4-MED GP311
Code-article: Sur demande

Alimentation en courant

Source de courant
3 piles standards du commerce, type AA

Durée de vie de la pile
> 1 year

Note
- Puisque cet article fait partie d'un produit médical, il ne peut être validé qu'avec l'ensemble du système client. L'évaluation de la conformité selon le règlement relatif aux dispositifs médicaux (MDR 2017/745) ne peut donc être faite que chez le client. À la demande du client, steute peut apposer une marque CE avec le numéro à 4 chiffres de l'organisme notifié du client.

Sous réserve d'erreur ou de modification technique.