Medical SMF wireless foot switch
MKF 3 SMF2.4-MED GP311
Nº de artículo: bajo demanda

Características del producto

- Transmisión de señales inalámbrica mediante steute Wireless SMF2.4-MED
- Alimentación de corriente mediante 3 pilas convencionales (tipo AA)
- Vida útil típica de batería: más de 1 año
- Compartimento de pilas de abertura manual
- Posibilidad de pulsadores adicionales para una mayor funcionalidad
- Posibilidad de arco plegable de acero inoxidable
- Transparent data transfer with service-based approach
- Cybersecurity by design from the outset
- With back-up cable

Notas
- La ilustración muestra accesorios opcionales.

Dibujo de medidas

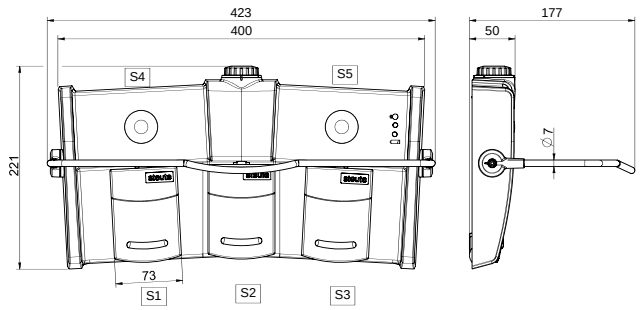

Datos técnicos generales

Normas aplicadas
IEC 60601-1, IEC 60601-1-2, ANSI/AAMI ES60601-1, IEC 62304, IEC 60529, ETSI EN 301 489-17

Pedal
termoplástico, resistente a golpes, autoextinguible UL 94 V-0/ V-2

Consola
termoplástico, resistente a golpes, autoextinguible UL 94 V-0, Pantone Cool Gray 1C

Antena
antena interna

Grado de protección
IPX8 (IEC/EN 60529)

Elementos de conmutación
microinterruptor

Sistema de conmutación
2 NO contact

Interfaz
RS232

Vida útil mecánica
> 1 millón de ciclos de conmutación

Conformidad
Mundial: cCSAus IEC 60601-1, -1-2, -2-22, -2-43
Europa: CE EN 300 328; EN 62479
USA: FCC, Part 15C, Identifier: XK5-SMF241
Canadá: IC RSS-247, Identifier: 5158A-SMF241

Tecnología inalámbrica

Frecuencia
ISM 2.4 GHz band

Ancho de banda del cana
2 MHz

Tipo de modulación
PRFV, salto de frecuencia adaptativo en 40 canales

Potencia de salida
0 dBm - 7,5 dBm

Sensibilidad de entrada
-91 dBm

Velocidad de transferencia de datos AF
2 Mbps

Alcance
máx. 30 m

Salvo errores y modificaciones técnicas.

Medical SMF wireless foot switch
MKF 3 SMF2.4-MED GP311
Nº de artículo: bajo demanda

Tensión de alimentación

Fuente de tensión
3 pilas convencionales (tipo AA)

Vida útil de batería
> 1 year

Nota
- Puesto que este artículo es un componente de un dispositivo médico, solo puede valorarse junto con el sistema global del cliente. Por tanto, la valoración de la conformidad se realiza con arreglo al Reglamento de Dispositivos Médicos (MDR 2017/745) en el cliente. Bajo petición del cliente, steute puede fijar un distintivo CE con el número de 4 posiciones del organismo designado del cliente.

Salvo errores y modificaciones técnicas.