Medizinischer SMF Fußschalter
MKF 3 SMF-MED GP311
Artikel-Nr.: auf Anfrage

Produktmerkmale

- Kunststoff-Konsole für hohe Standfestigkeit bei geringem Gewicht
- Robuste, glasfaserverstärkte Kunststoff-Pedale
- RS 232 Schnittstelle
- Transparente Datenübertragung mit servicebasiertem Ansatz
- Cybersecurity von Anfang an mitgedacht
- Zusätzliche Taster für mehr Funktionalität möglich
- Klappbarer Edelstahl-Bügel möglich

Hinweise
- Abbildung zeigt optionales Zubehör.

Maßzeichnung

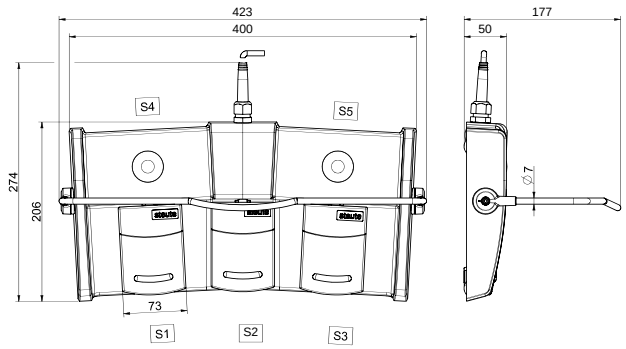

Technische Daten

Angewandte Normen
IEC 60601-1, IEC 60601-1-2, ANSI/AAMI ES60601-1, IEC 62304, IEC 60529, ETSI EN 301 489-17

Pedal
Thermoplast, schlagfest, selbstverlöschend UL 94 V-0/V-2

Konsole
Thermoplast, schlagfest, selbstverlöschend UL 94 V-0, Pantone Cool Gray 1C

Schutzart
IPX8 (IEC/EN 60529)

Schaltelemente
Mikroschalter

Schaltsystem
2 Schließer

Schnittstellen
RS232

Mech. Lebensdauer
> 1 Million Schaltspiele

Konformität
Global: cCSAus IEC 60601-1, -1-2, -2-22, -2-43
Europa: CE EN 300 328; EN 62479
USA: FCC, Part 15C, Identifier: XK5-SMF241
Kanada: IC RSS-247, Identifier: 5158A-SMF241

Hinweis
- Da dieser Artikel eine Komponente eines Medizinproduktes ist, kann dieser nur zusammen mit dem Gesamtsystem des Kunden bewertet werden. Somit erfolgt die Konformitätsbewertung gemäß Medical Device Regulation (MDR 2017/745) beim Kunden. steute kann im Auftrag des Kunden ein CE-Zeichen mit der 4-stelligen Nr. der benannten Stelle des Kunden aufbringen.

Irrtümer und technische Änderung vorbehalten.

steute Technologies GmbH & Co. KG
www.steute-meditec.com
Brückenstraße 91
32584 Löhne, Deutschland
+49 5731 745-0
meditec@steute.com